i-suit®

Ergonomischer Gurt für wassergespeiste Rohre

Benutzerhandbuch

i-team Professional b.v.

Hoppenkuil 27b, 5626 DD Eindhoven, Niederlande

Telefon: +31402662400

E-Mail: hello@i-teamglobal.com

Internet: www.i-teamglobal.com

Original-Benutzerhandbuch, geschrieben in englischer Sprache

Future Cleaning Technologies B.V.
Hoppenkuil 27b, 5626 DD Eindhoven, Niederlande

Telefon: +31402662400

E-Mail: hello@i-teamglobal.com
Internet: www.i-teamglobal.com

Modell: i-suit
Produkt-Code: xxxx

Datum: 15.01.2021
Version: v2.0

Vorwort

Vielen Dank, dass Sie sich für den Kauf eines i-suit® ergonomischen Gurts für wassergespeiste Rohre entschieden haben. Der i-suit ist eine ergonomische Lösung für die Fenster- und Fassadenreinigung, welche die Arbeitsbelastung um mehr als 50 % reduziert. Mit dem i-suit können Sie länger arbeiten und Ihre Arbeit gesünder und effizienter gestalten!

Der i-suit ist einfach zu bedienen, wenn Sie die Anweisungen befolgen. Bitte lesen Sie das Benutzerhandbuch sorgfältig durch. Machen Sie sich mit den korrekten Betriebs- und Wartungsverfahren vertraut. Bewahren Sie das Handbuch an einem sicheren Ort auf. Das Handbuch ist wesentlicher Bestandteil des i-suit und muss bei Wiederverkauf oder Umtausch dem neuen Besitzer übergeben werden. Ihr i-team-Partner benötigt den Produktcode, wenn Sie Teile bestellen.

Wenn sich dieses Handbuch auf „den Hersteller“ bezieht, bedeutet dies: Future Cleaning Technologies B.V., eine Tochtergesellschaft von i-team in Eindhoven, Niederlande. Wenn in diesem Handbuch „der Partner“ erwähnt wird, wird an Ihren lokalen i-team-Resell- und Support-Servicepartner referiert.

Zweck des Benutzerhandbuchs

Zweck des Benutzerhandbuchs ist es, dem Benutzer während der Lebensdauer des i-suit Informationen zur Verfügung zu stellen, damit der i-suit korrekt, effizient und sicher verwendet wird, auch im Falle eines vernünftigerweise vorhersehbaren Missbrauchs, wie in Abschnitt 1.2 dieses Handbuchs beschrieben.

Das Benutzerhandbuch enthält Anweisungen zu:

- persönliche Bedienersicherheit;
- bestimmungsgemäße und nicht bestimmungsgemäße Verwendung des i-suit;
- Anweisungen für den täglichen Gebrauch;
- Wartungshinweise;
- Lagerbedingungen;
- Entsorgung des i-suit.

Diese Hinweise müssen beachtet werden, um Risiken zu vermeiden, die zu körperlichen- und/oder Sachschäden führen können.

Zielgruppe

Dieses Benutzerhandbuch richtet sich an Betreiber des i-suit und deren Vorgesetzte, sowie Partner und Importeure.

Betreiber des i-suit

Der i-suit darf nur von einer Person bedient werden, die:

- die Anweisungen in diesem Handbuch richtig gelesen und verstanden hat;
- von einem erfahrenen Bediener geschult wird, der die Anweisungen in diesem Handbuch gelesen und verstanden hat.

Leseanleitung

Die folgenden Symbole und Begriffe werden in diesem Handbuch verwendet, um den Leser aufmerksam zu machen auf Sicherheitsfragen und wichtige Informationen:

Symbol	Begriff	Erläuterung
	WARNUNG	Weist auf eine gefährliche Situation hin, die bei Nichtbeachtung der Sicherheitshinweise zu Verletzungen des Bedieners oder umstehender Personen, leichten und/oder mittelschweren Schäden am Produkt oder der Umwelt führen kann.
	VORSICHT	Weist auf eine Gefahrensituation hin, die bei Nichtbeachtung der Sicherheitshinweise zu leichten und/oder mittelschweren Schäden am Produkt oder der Umwelt führen kann.
	ACHTUNG	Weist auf eine Haftungssituation hin, in welcher der Hersteller oder seine Partner und verbundenen Unternehmen nicht für Schäden verantwortlich gestellt werden können, die durch Nichtbeachtung verursacht werden.
	SICHERHEIT SCHUHWERK	Weist darauf hin, dass Sicherheitsschuhe empfohlen werden, z. B. bei Reinigungsarbeiten mit dem i-suit und einer Teleskopstange.

Inhalt

Vorwort ... 3

Zweck des Benutzerhandbuchs ... 3

Zielgruppe ... 3

Betreiber des i-suit ... 3

Leseanleitung ... 4

1 Einleitung ... 7

1.1 Bestimmungsgemäße Verwendung des Produkts ... 7

1.2 Nicht bestimmungsgemäße Verwendung des Produkts ... 7

1.3 Lebensdauer ... 8

1.4 Modifikationen ... 8

1.5 Spezifikationen ... 8

1.6 Garantie ... 8

1.7 Identifikation ... 9

2 Beschreibung ... 10

3 Sicherheit ... 11

3.1 Allgemeine Sicherheitshinweise ... 11

3.2 Risiken während des Betriebs ... 11

4 Transport und Lagerung ... 12

5 Montage und Installation ... 13

5.1 Unboxing ... 13

5.2 Montagestützrohr ... 14

5.2.1 Unterteil des Stützrohrs montieren ... 14

5.2.2 Flaschenzug am oberen Teil des Stützrohrs montieren ... 15

5.2.3 Ober- und Unterteil des Stützrohrs verbinden ... 15

6 Betrieb ... 16

6.1 Bevor Sie beginnen ... 16

6.1.1 Bedienung des i-suit® ... 17

6.1.2 Nach dem Betrieb ... 19

6.2 Verwendung der i-suit Brille ... 20

Arbeiten mit der i-suit Brille ... 20

7 Arbeiten mit dem optionalen Power Wash Stützrohr ... 22

7.1 Montage Power Wash Stützrohr ... 22

7.1.1 Installieren Sie das Power Wash Stützrohr ... 22

7.1.2 Power Wash Träger montieren ... 23

7.2 Betrieb des i-suit mit Power Wash Stützrohr ... 25

7.2.1 Nach dem Betrieb ... 26

8 Wartung 27

9 Fehlerbehebung 28

10 Außerbetriebnahme und Entsorgung 29

11 Anhänge 30

11.1 CE-Zertifikat 30

1 Einleitung

Der i-suit® wurde entwickelt, um die Belastung von Rücken, Schultern, Nacken, Armen und Handgelenken bei der Verwendung von Teleskopstangen zum Fensterputzen, Innenstaubsaugen oder Hochdruckreinigen zu reduzieren. Das führt zu weniger Verletzungen bei Ihrer täglichen Reinigungsarbeit.
Der i-suit fühlt sich an wie ein mobiler Rucksack, an dem ein Stahlrohr mit Flaschenzugmechanismus befestigt ist. Es steigert Ihre Produktivität, ermöglicht ergonomisches und verantwortungsvolles Arbeiten und verringert die körperliche Belastung.

i-team verbessert kontinuierlich alle seine Produkte basierend auf Benutzererfahrung und Feedback. Abweichungen zwischen den Texten und/oder Bildern von der Anleitung und Ihrem i-suit können daher durch Modellunterschiede oder mögliche Änderungen aufgrund ständiger Weiterentwicklung und Innovation entstehen.

1.1 Bestimmungsgemäße Verwendung des Produkts

Der i-suit darf nur für folgende Teleskopstangen mit einem Gewicht von 2 bis 8 Kilogramm verwendet werden:

- Wassergespeiste Teleskoprohre mit Bürste für die Fensterreinigung;
- Wassergespeiste Teleskoprohre mit Bürste zum Reinigen von Fassaden und Anschlussgleisen;
- Teleskopstangen für die Absaugreinigung in Innenräumen;
- Teleskop-Power Wash-Hochdruckrohre (erfordert optionales Power-Wash-Stützrohr).

Der i-suit wird mit zwei Flaschenzügen geliefert. Welchen Flaschenzug Sie verwenden sollten, hängt von der Länge der Rohre ab, mit denen Sie arbeiten. Wählen Sie den richtigen Flaschenzug für den Job, siehe Tabelle 1 unten.

Weißer Flaschenzug	Blauer Flaschenzug
Wendet eine Kraft von 1-2 kg an. Zum Saugen in Innenräumen mit Teleskopstangen und Fensterputzstangen von 5 Metern bis +/- 10 Metern.	Wendet eine Kraft von 3-4 kg an. Zu verwenden für Fensterputzstangen von +/- 10 Meter und mehr.

Tabelle 1

1.2 Nicht bestimmungsgemäße Verwendung des Produkts

WARNUNG
Eine nicht bestimmungsgemäße Verwendung kann Folgen für die Sicherheit von Bedienern und umstehenden Personen haben und führt zum Erlöschen der Garantie auf das Produkt.

Der i-suit ist nicht dazu bestimmt in Kombination mit anderen Geräten verwendet zu werden als den in Abschnitt 1.1. genannten. Der i-suit sollte ausschließlich mit beiden Armen durch die Schultergurte getragen werden. Die Hüft- und Brustgurte sollten enganliegend an den Körper geschnallt werden. Anderweitiges Tragen oder nicht bestimmungsgemäße Verwendung des i-suit kann für Sie und Ihre Umgebung gefährlich sein.

1.3 Lebensdauer

ACHTUNG
Um einen ordnungsgemäßen und sicheren Betrieb zu gewährleisten, überprüfen Sie den i-suit immer erst visuell, bevor Sie ihn verwenden.

1.4 Modifikationen

Änderungen am Design des i-suit® sind ohne Rücksprache und Genehmigung des Herstellers nicht erlaubt. Dies wirkt sich auf die Garantie aus, siehe Abschnitt 1.6.

1.5 Spezifikationen

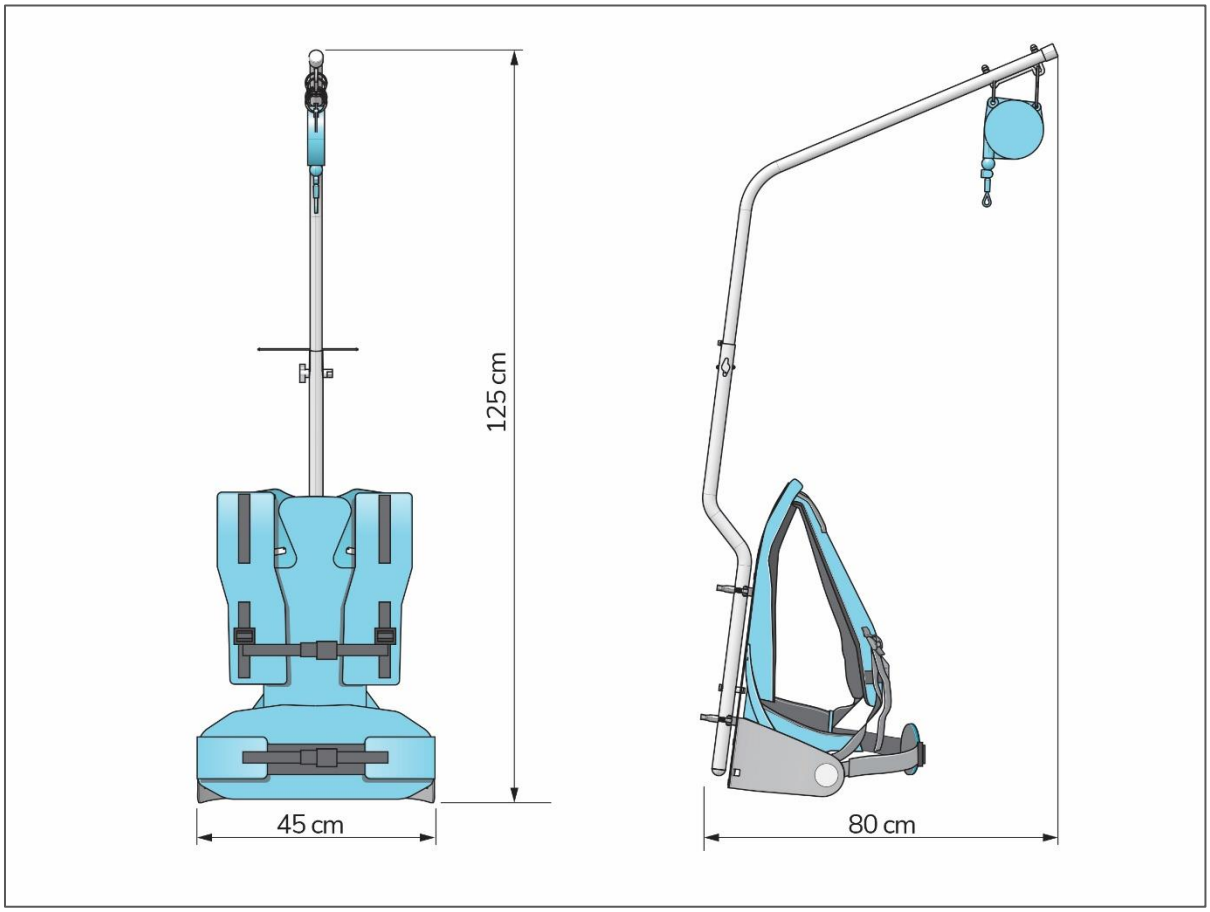

Abbildung 1

Produktgröße:	125 x 80 x 45 cm
Gewicht:	3,9 kg

1.6 Garantie

Der i-suit sollte bestimmungsgemäß und in diesem Handbuch beschrieben verwendet werden. Er darf nur mit den mitgelieferten Materialien verwendet werden. Die Verwendung alternativer Bezugsquellen kann den i-suit beschädigen und eine Gefahr für den Benutzer darstellen. Bei Verwendung alternativer Bezugsquellen erlischt die Herstellergarantie.

1.7 Identifikation

Jeder i-Anzug hat eine eindeutige Identifikationsnummer die oben auf dem Hauptteil zu finden ist.
Ihr i-team partner benötigt diese Nummer, wenn Sie Teile bestellen.
Produkttyp: i-suit
Seriennummer: xxxx
Hersteller: Future Cleaning Technology B.V.
Montageland: VR China

2 Beschreibung

Der i-suit® besteht aus vier Hauptteilen:

- Ein ergonomischer Gurt, der wie ein Rucksack getragen wird.
- Ein am Gurtzeug befestigtes Stützrohr.
- Ein Flaschenzug zum Tragen einer Teleskopstange.
- Eine i-suit Brille®.

Die am Stützrohr befestigte Umlenkrolle ermöglicht ergonomisches und schnelleres Arbeiten. Mit der i-suit Brille® haben Sie eine tolle Gesamtsicht auf Ihren Arbeitsbereich, ohne ständig nach oben schauen zu müssen.

TIPP:
Mit dem optional erhältlichen Power Wash Stützrohr können Sie fleckige Wände und Fenster mit einem Teleskop-Power Wash-Hochdruckrohr reinigen. Siehe Abschnitt 7 für die Verwendung dieses Zubehörs.

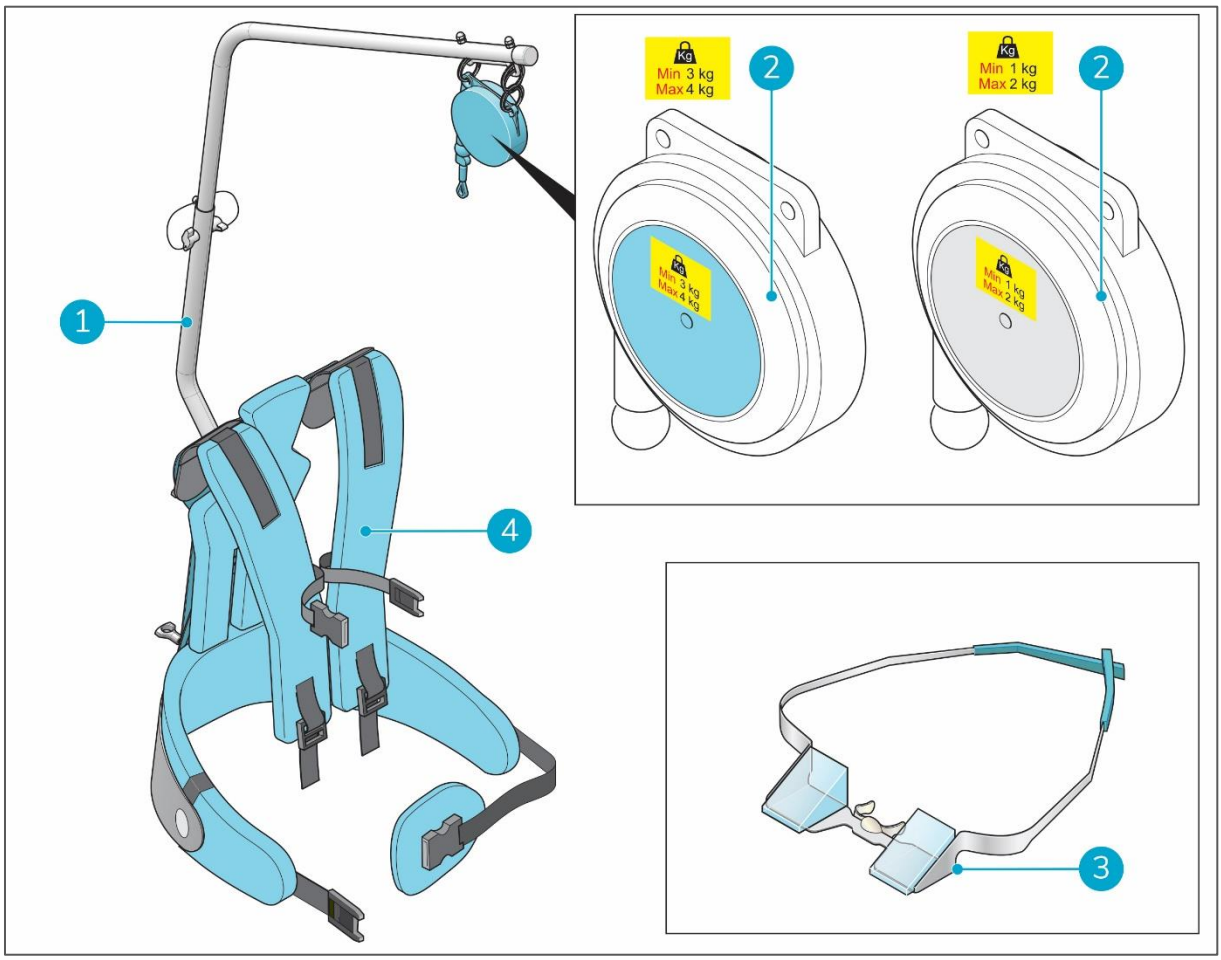

Abbildung 2

Legende

1. Stützrohr
2. 2x Flaschenzug
3. i-suit Brille
4. Ergonomischer Gurt.

3 Sicherheit

Sicherheit steht an erster Stelle, nehmen Sie sich daher bitte die Zeit, diese Sicherheitshinweise zu lesen und zu verstehen. Unsachgemäßer Gebrauch kann zu Schäden führen oder die Herstellergarantie erlöschen lassen.

3.1 Allgemeine Sicherheitshinweise

Die Zugkraft des Flaschenzugs ist voreingestellt. Der weiße Flaschenzug übt eine Kraft zwischen 1 und 2 Kilogramm aus. Der blaue Flaschenzug übt eine Kraft zwischen 3 und 4 Kilogramm aus.

WARNUNG

Flaschenzug nicht öffnen!
Wenn Sie eine Fehlfunktion des Flaschenzugs vermuten, senden Sie ihn an Ihren i-team Servicepartner.

VORSICHT

Im Normalbetrieb verursacht der i-suit® kein Sicherheitsrisiko. Bitte beachten Sie die folgenden Sicherheitshinweise:

- Arbeiten Sie mit zwei Händen beim Ein- und Auskuppeln des wassergespeisten Rohrs;
- Stellen Sie sicher, dass die Kappen an beiden Enden der Rohre sicher befestigt sind;
- Halten Sie ausreichend Abstand zu anderen Personen (mindestens 2 Meter). Beachten Sie, dass Sie beim Umdrehen jemanden mit dem Rohrende verletzten könnten. Seien Sie beim Anlegen des Gurtzeugs extra vorsichtig;
- Tragen Sie keine weite Kleidung, während Sie den i-suit verwenden;
- Verwenden Sie den i-suit immer mit beiden Füßen auf festem Boden, niemals auf einer Leiter, Plattform, Gerüst, Dach, Deck usw.;
- Bevor Sie den i-suit verwenden, überprüfen Sie, ob alle Teile in gutem Zustand und richtig befestigt sind.

3.2 Risiken während des Betriebs

WARNUNG

Auch wenn die allgemeinen Sicherheitshinweise befolgt werden, verbleiben einige Risiken bei der Verwendung des i-suit.

- Verwenden Sie den i-suit **NICHT** in der Nähe von Strom- und/oder Telefonkabeln. Die röhrenförmige Konstruktion ist leitfähig. In der Nähe von Elektrizität durch leitfähige Kabel, können Sie einen Stromschlag riskieren;
- Verwenden Sie den i-suit **NICHT** bei stürmischem Wetter und bei Vorhersage/Anwesenheit von Blitzen;
- Verwenden Sie den i-suit **NICHT** bei Windgeschwindigkeit 6 oder höher (25-31 mph);
- Verwenden Sie den i-suit **NICHT** an Orten mit instabilen Böden und/oder Fassaden.

4 Transport und Lagerung

VORSICHT

Bewahren Sie den i-suit® immer an einem trockenen Ort, um den Flaschenzug in einwandfreiem Zustand zu halten.

5 Montage und Installation

Der i-suit® ist einfach zu montieren und wird mit einer i-suit-Prismenbrille geliefert, die eine Gesamtsicht bietet, ohne während der Arbeit ständig nach oben schauen zu müssen.

5.1 Unboxing

Der i-suit ist in einer einzigen Box verpackt.

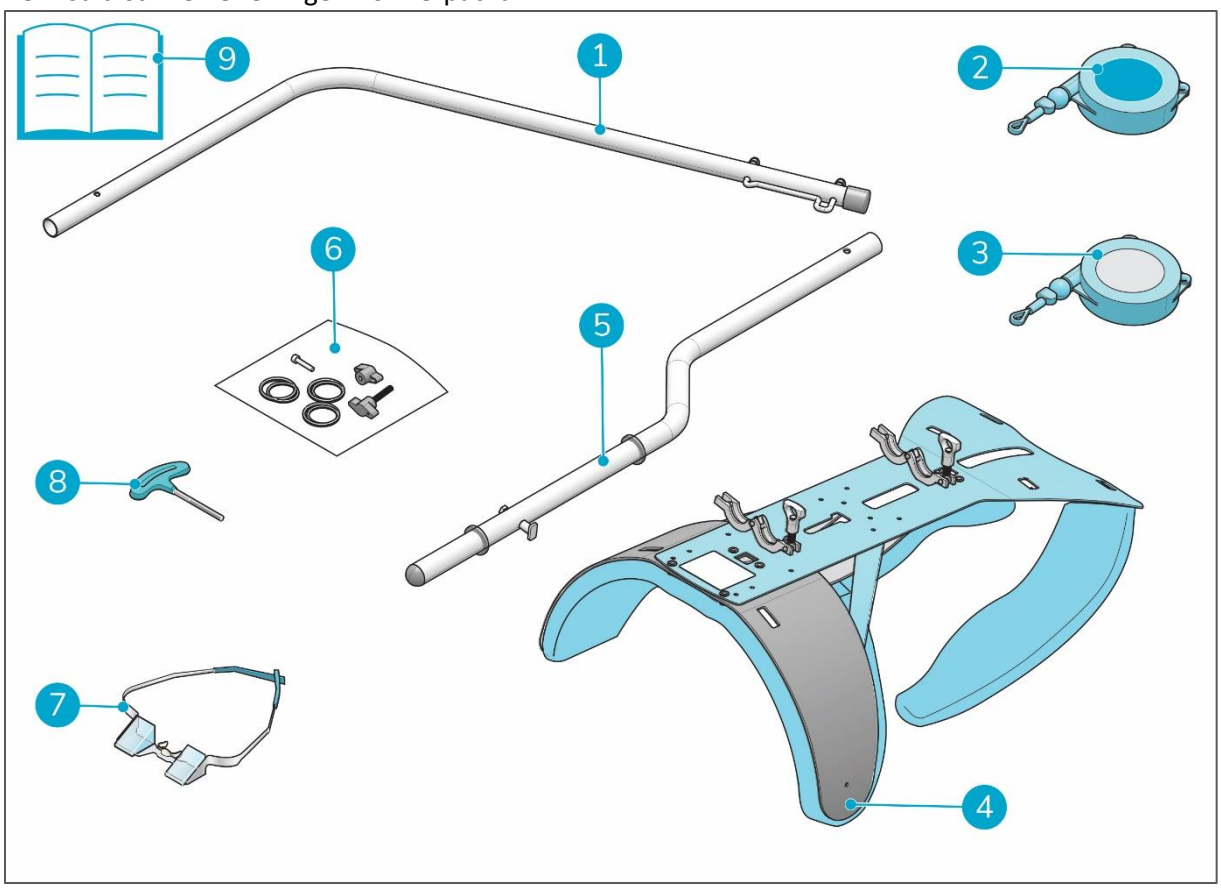

Abbildung 3

Legende

1. 1x Oberteil Stützrohr
2. 1x 3-4 kg Flaschenzug
3. 1x 1-2 kg Flaschenzug
4. 1x i-suit Gurt
5. 1x Unterteil Stützrohr
6. 1x Beutel mit:
   1x Sicherheitshaken
   1x Sechskantschraube M6x30
   1x M6 Unterlegscheibe
   1x Flügelmutter M6
   1x Flügelschraube M6x35
   1x Innensechskantschraube M6x25
   1x Gummikordel
   3x Schlüsselanhänger aus Metall
   1x Halteband
7. 1x i-suit Brille
8. 1x Inbusschlüssel
9. 1x Benutzerhandbuch

5.2 Montagestützrohr

5.2.1 Unterteil des Stützrohrs montieren

1. Legen Sie das Gurtzeug mit der Rückseite nach oben und den geöffneten Montageklemmen vor Ihnen hin.
2. Das Unterteil des Stützrohrs (Abbildung 4, Pos. 1) in die geöffneten Montageklemmen (Abbildung 4, Pos. 5), mit dem Sicherheitshaken (Abbildung 4, Pos. 3) in die Öffnung im Gurtzeug einsetzen.
3. Schieben Sie das Rohr auf die gewünschte Arbeitshöhe: Groß, Mittel oder Klein (Abbildung 4, Pos. 6).
4. MAchten Sie darauf, die Gummiringe (Abbildung 4, Pos. 2) in die Montageklemmen zu stecken.

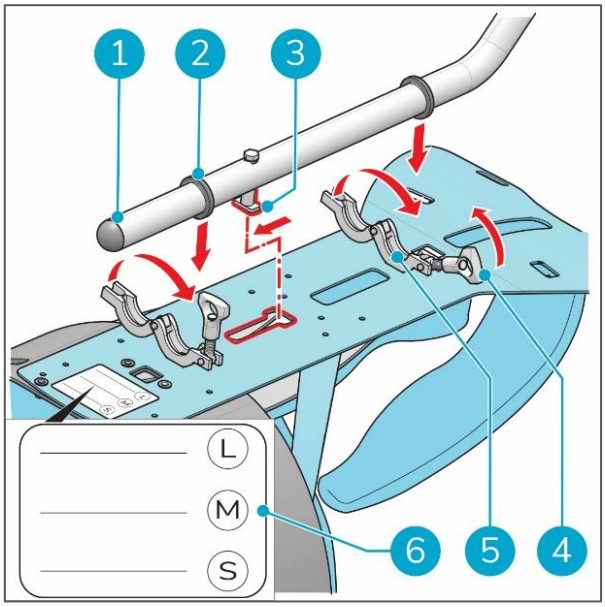

Abbildung 4

5. Schließen Sie die Montageklemmen (Abbildung 4, Pos. 4) und ziehen Sie die Befestigungselemente fest. (Abbildung 5, Pos. 1).

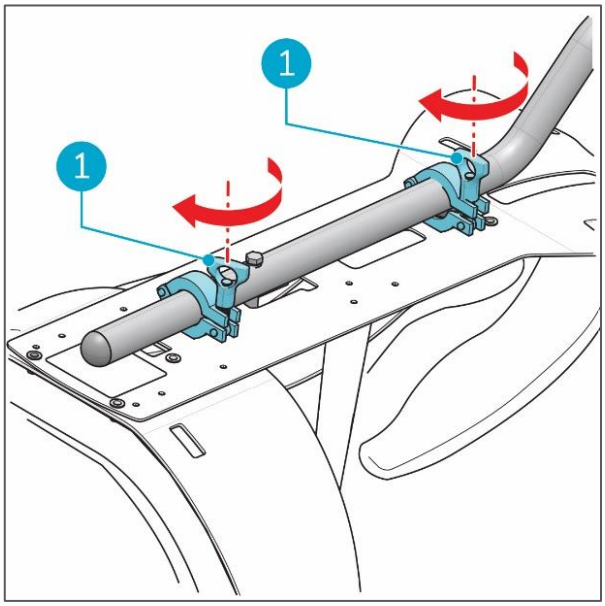

Abbildung 5

5.2.2 Flaschenzug am oberen Teil des Stützrohrs montieren

1. Wählen Sie den für Ihre Reinigungsaufgabe am besten geeigneten Flaschenzug.
2. Den weißen Flaschenzug mit 1-2 kg Zugkraft; zum Saugen in Innenräumen mit Teleskopstangen und Fensterputzstangen von 5 Metern bis +/- 10 Metern.
3. Den blauen Flaschenzug mit 3-4 kg Zugkraft; für Fensterputzstangen ab +/- 10 Meter.
4. Befestigen Sie zwei Verbindungsringe (Abbildung 6, Pos. 1, 3) an der Halterung (Abbildung 6, Pos. 2).
5. Den dritten Verbindungsring (Abbildung 6, Pos. 4) am Verbindungsring auf der rechten Seite anbringen (Abbildung 6, Pos. 3).
6. Befestigen Sie den Flaschenzug (Abbildung 6, Pos. 5) an den Ringen (Abbildung 6, Pos. 1, 4).

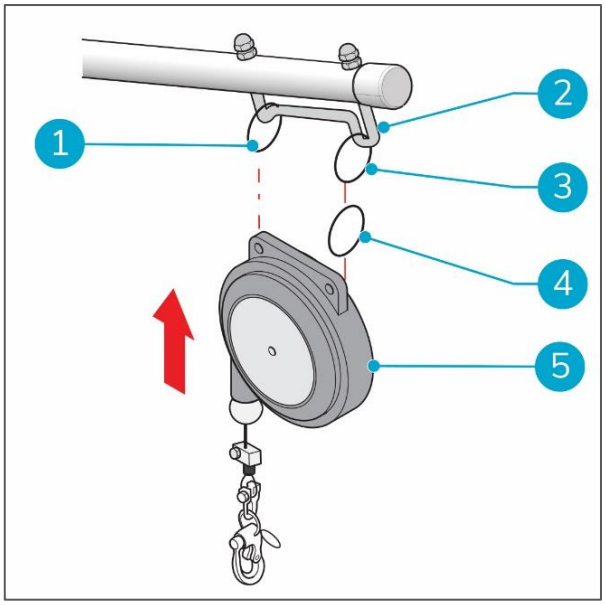

Abbildung 6

HINWEIS: Der Flaschenzug kann nur richtig funktionieren, wenn der Leinenausgang zum Stützrohr hin gerichtet ist.

5.2.3 Ober- und Unterteil des Stützrohrs verbinden

1. Stecken Sie das Oberteil des Stützrohrs in das Unterteil des Stützrohrs (Abbildung 7, Pos. 1, 2).
2. Montieren Sie die Gummikordel (Abbildung 7, Pos. 5) mit der Innensechskantschraube (Abbildung 7, Pos. 6) am Stützrohr.
3. Die Innensechskantschraube verriegelt die Rohrteile in Position.
4. Montieren Sie die Flügelmutter und Flügelschraube (Abbildung 7, Pos. 3, 4).
5. Führen Sie die Gummikordel in die Öffnung in Flügelschraube und Flügelmutter ein.

HINWEIS: Die Gummikordel verhindert den Verlust von Flügelschraube und Flügelmutter, wenn Sie den i-suit auseinanderbauen.

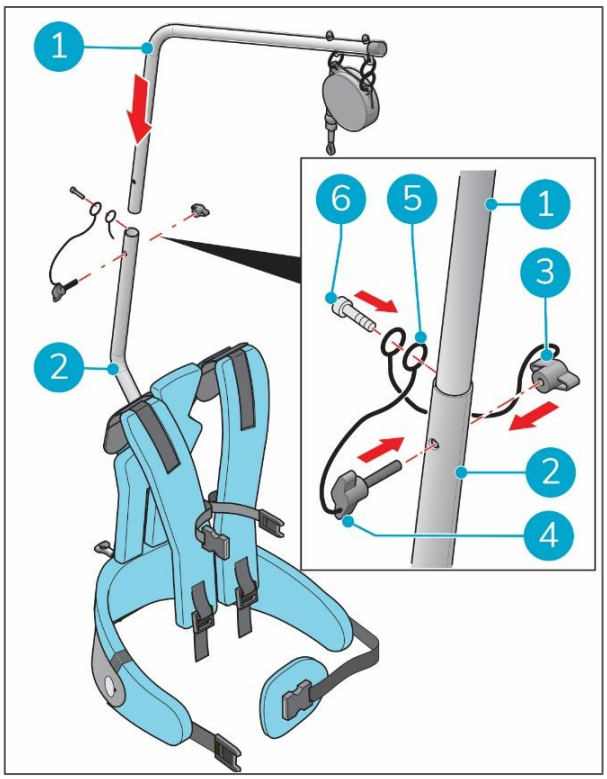

Abbildung 7

6 Betrieb

6.1 Bevor Sie beginnen

1. Stellen Sie sicher, dass alle Teile des i-suit in gutem Zustand und richtig befestigt sind.
2. Stellen Sie sicher, dass Sie den richtigen Flaschenzug für den Job installiert haben. Siehe Abschnitt 5.2.2 auf Seite 15.
3. Bei Bedarf können Sie die Zugkraft des Flaschenzugs einstellen.
   - Stecken Sie den Inbusschlüssel in die Öffnung des Flaschenzugs (Abbildung 8, Pos. 1) und drücken Sie ihn fest.
   - Im Uhrzeigersinn drehen, um die Zugkraft zu erhöhen.
   - Gegen den Uhrzeigersinn drehen, um die Zugkraft zu verringern.
4. Stellen Sie Ihre ausgezogene Teleskopstange vorsichtig in aufrechter Position auf die zu reinigende Oberfläche.

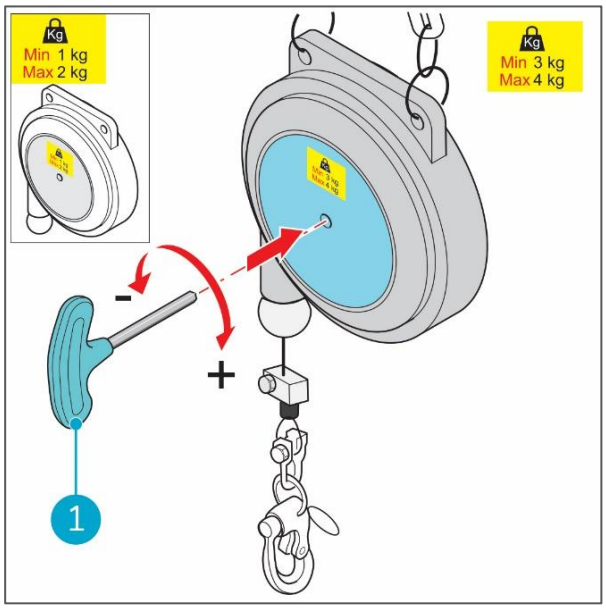

Abbildung 8

5. Bei Bedarf können Sie die voreingestellte Kabellänge des Flaschenzugs anpassen.
   - Schraube (Abbildung 9, Pos. 1) am Kabelblocker (Abbildung 9, Pos. 2) lösen.
   - Halten Sie den Kabelblocker und ziehen Sie das Kabel auf die gewünschte Länge.
   - Ziehen Sie die Schraube an.

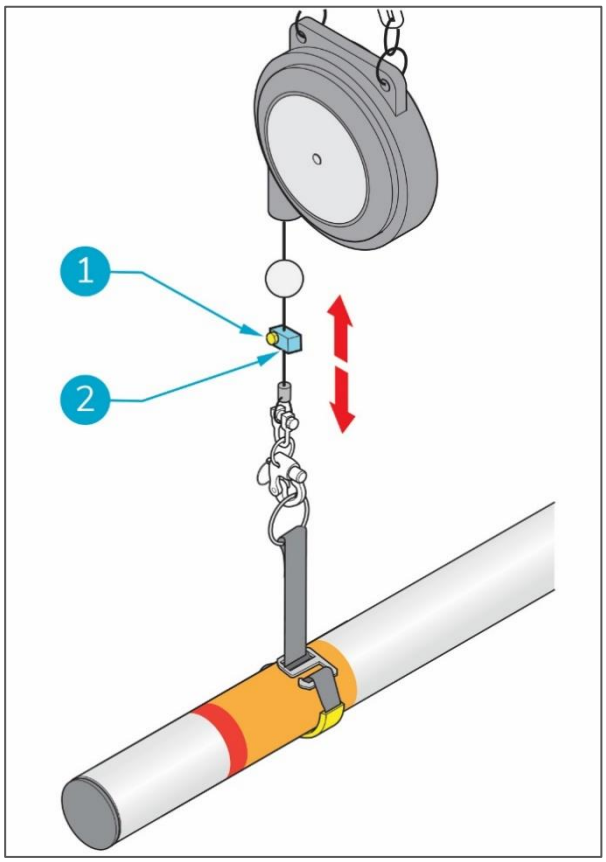

Abbildung 9

VORSICHT
Seien Sie beim Betrieb von Teleskopstangen vorsichtig. Es wird empfohlen, bei Reinigungsarbeiten Sicherheitsschuhe zu tragen, um Ausrutschen und Stürze zu vermeiden, die zu schweren Verletzungen führen können.

6.1.1 Bedienung des i-suit®

1. Befestigen Sie das Halteband am unteren Ende Ihrer Teleskopstange (Abbildung 10, Pos. 1).

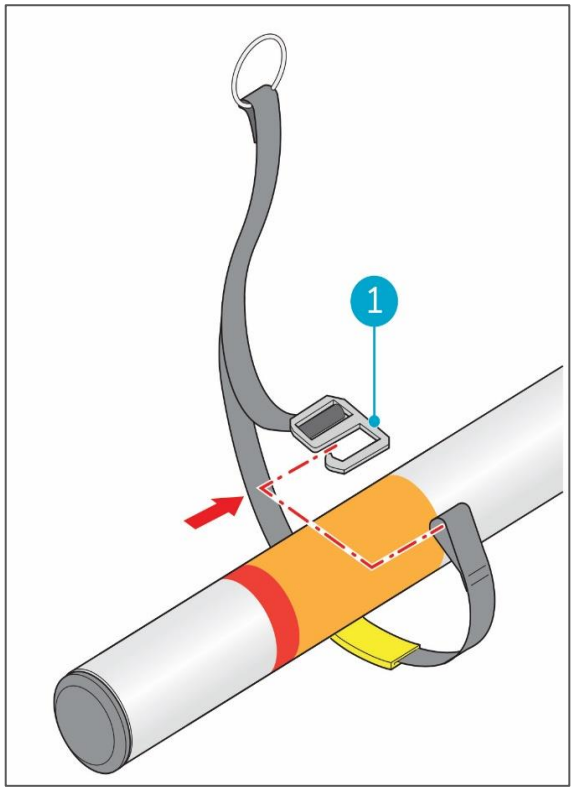

Abbildung 10

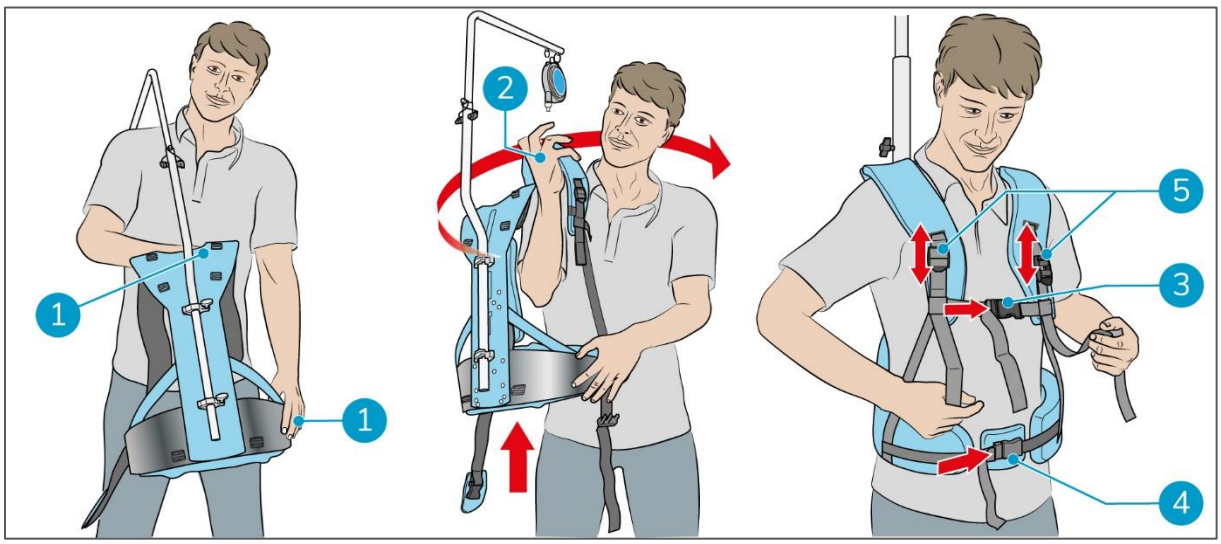

Abbildung 11

2. Ergreifen Sie den i-suit mit beiden Händen (Abbildung 11 Pos. 1), mit der Oberseite des Stützrohrs über Ihrer Schulter.
3. Ziehen Sie den i-suit wie einen Rucksack an (Abbildung 11 Pos. 2).
4. Schließen Sie die Brustgurte (Abbildung 11 Pos. 3) und die Bauchgurte (Abbildung 11 Pos. 4).

5. Passen Sie die Länge der Gurte für Ihren Komfort an (Abbildung 11 Pos. 5).

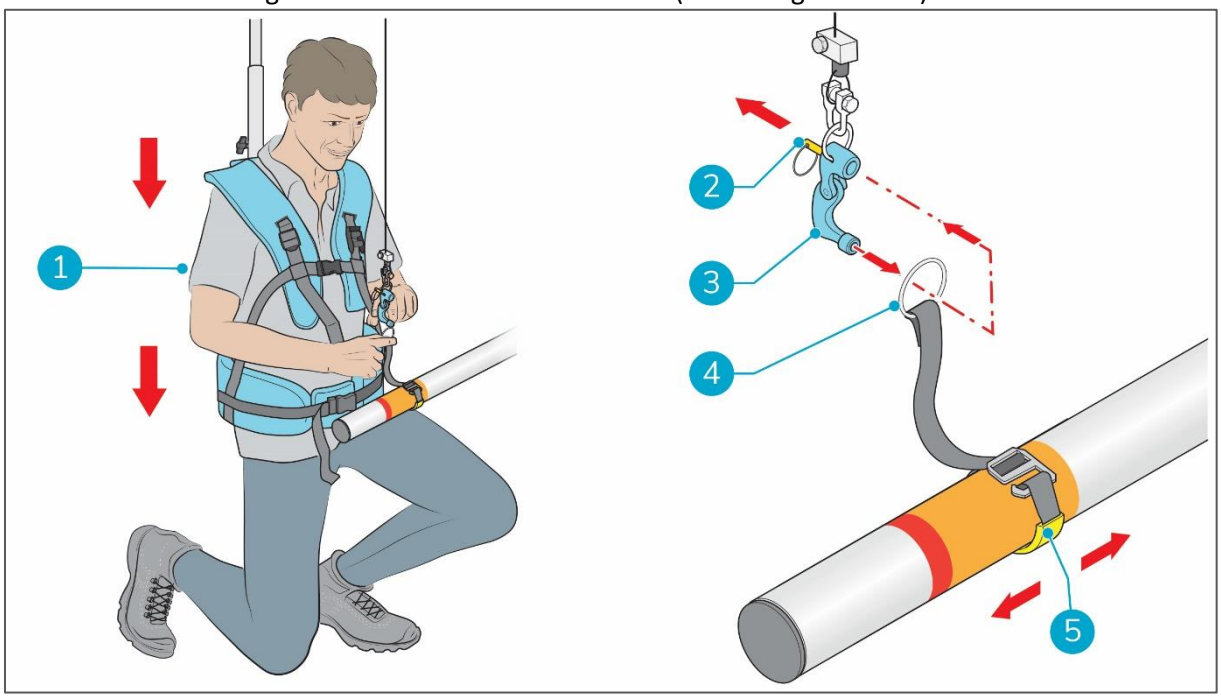

Abbildung 12

6. Knien Sie sich vor Ihre Teleskopstange und halten Sie dabei den Rücken gerade (Abbildung 12, Pos. 1).
7. Ziehen Sie die Leine herunter und befestigen Sie sie am Halteband:
   - Ziehen Sie den Stift (Abbildung 12, Pos. 2) um den Haken zu öffnen (Abbildung 12, Pos. 3),
   - stecken Sie den Haken durch den Haltebandring (Abbildung 12, Pos. 4),
   - schließen Sie den Haken.
8. Schieben Sie den Gurt in die gewünschte Position (Abbildung 12, Pos. 5).

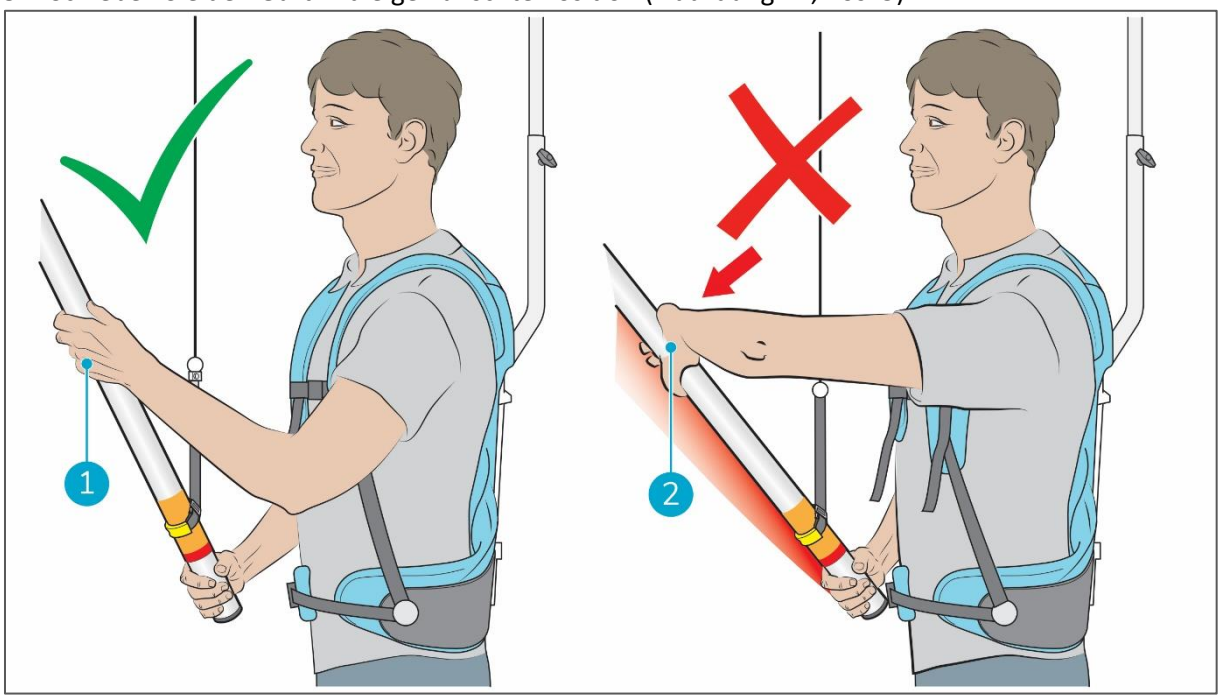

Abbildung 13

9. Nehmen Sie die Teleskopstange mit einer Hand über und einer Hand unter dem Halteband (Abbildung 13, Pos. 1).
10. Stellen Sie sich behutsam aufrecht und beginnen Sie mit der Reinigung.

TIPP:
Wenn Sie die oben beschriebenen Schritte ausführen, ist nur ein Minimum an Kraft erforderlich, um Ihre Teleskopstange zu lenken und zu bewegen. Wenn Sie die Teleskopstange loslassen, werden Sie feststellen, dass sie in perfekter Balance unterstützt wird.

WARNUNG
Arbeiten Sie nicht mit der Hand oben auf der Teleskopstange (Abbildung 13, Pos. 2). Dies belastet Arm und Schulter zu stark und kann zu Verletzungen führen.

VORSICHT
Verwenden Sie den i-suit immer mit beiden Füßen auf festem Boden. Verwenden Sie den i-suit niemals auf Leitern, Plattformen, Gerüsten, Dächern, Decks usw.

6.1.2 Nach dem Betrieb

1. Knien Sie sich hin und lassen Sie Ihre Teleskopstange auf der gerade gereinigten Oberfläche aufliegen.
2. Legen Sie Ihre Teleskopstange behutsam auf den Boden.
3. Halten Sie die Leine mit einer Hand fest und entfernen Sie die Leine vom Halteband.
4. Lassen Sie die Leine vorsichtig in den Flaschenzug zurückgleiten.

WARNUNG
Halten Sie das Kabel mit einer Hand fest und lassen Sie es vorsichtig in den Flaschenzug zurückspulen. Wenn das Kabel unkontrolliert zurückschnappt, kann es Ihr Gesicht treffen und Ihre Augen verletzen.

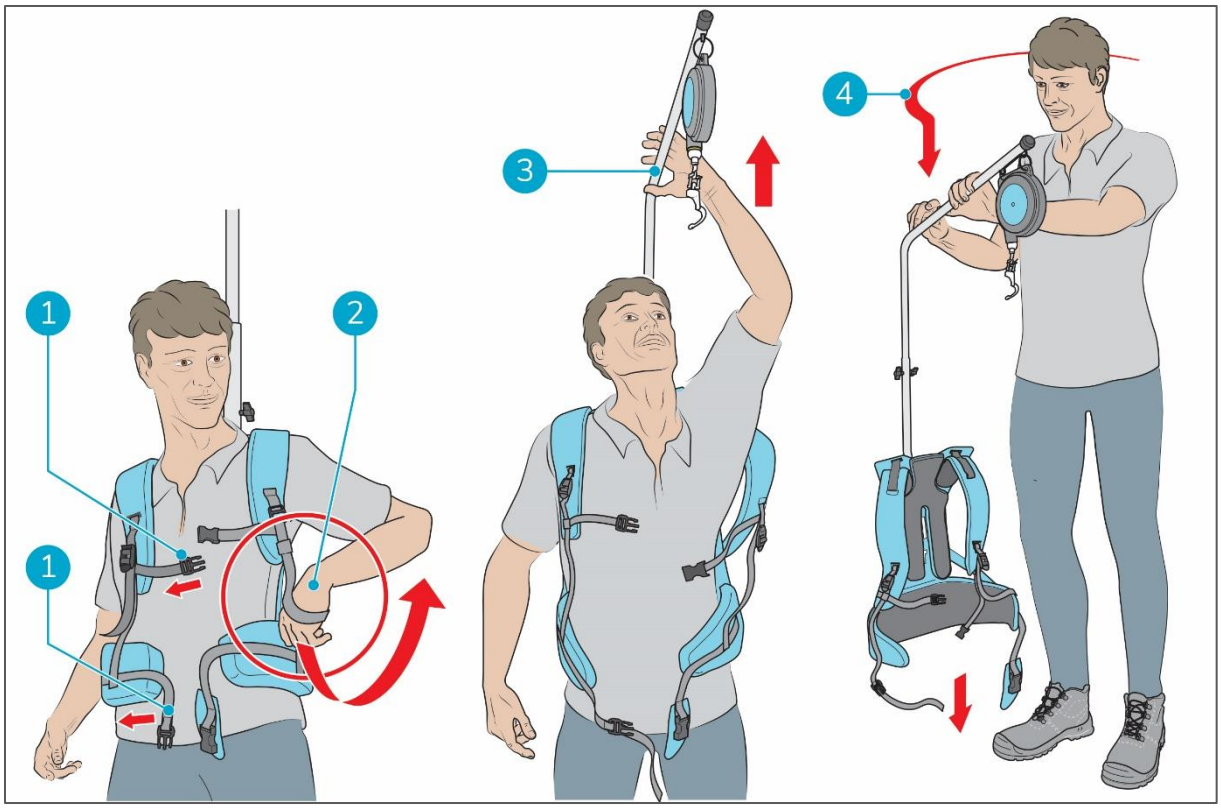

Abbildung 14

5. Stehen Sie aufrecht, um den i-suit auszuziehen.®.
6. Nehmen Sie Brust- und Bauchgurt ab (Abbildung 14, Pos. 1).
7. Nehmen Sie einen Arm durch den Schultergurt (Abbildung 14, Pos. 2) und halten Sie das Stützrohr fest (Abbildung 14, Pos. 3).
8. Ziehen Sie den i-suit aus (Abbildung 14, Pos. 4) und schließen Sie die Gurte.

6.2 Verwendung der i-suit Brille

Der noch oben gerichtetet Blick während der Arbeit ist ein häufiges Problem bei Reinigungsarbeiten mit Teleskopstangen. Die mitgelieferte
i-suit Brille hilft Ihnen, Ihren Arbeitsbereich gut zu sehen, ohne ständig nach oben schauen zu müssen.
Die i-suit Brille ist mit zwei Spiegeln und zwei Prismen ausgestattet. Dies bietet eine hervorragende Sicht, während Sie ganz einfach geradeaus schauen.

Sie müssen sich langsam an die i-suit Brille gewöhnen. Wir empfehlen Ihnen daher, an Ihrem Arbeitsplatz ein paar Mal auf und ab zu gehen. Bewegen Sie den Körper und die Augen, aber nicht Ihren Kopf. Auf diese Weise passt sich Ihr Gehirn leichter an dieses neue Seherlebnis an.

Arbeiten mit der i-suit Brille

ACHTUNG
Es wird empfohlen, maximal 4 bis sechs Stunden mit dem i-suit in Kombination mit der i-suit Brille zu arbeiten. Dies beugt Ermüdung und Überlastung vor.

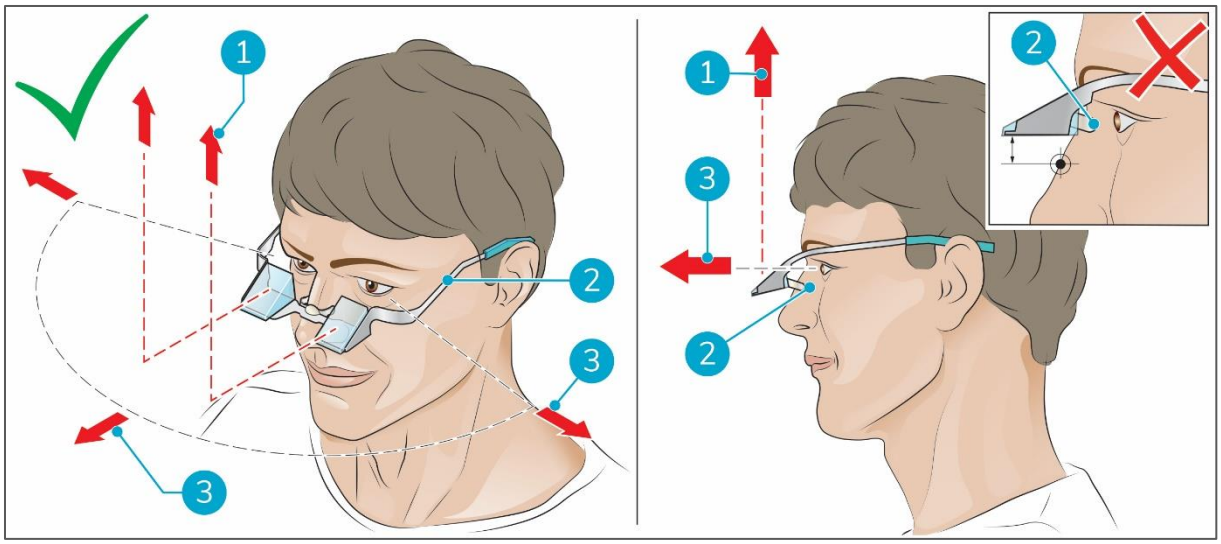

Abbildung 15

1. Stehen Sie still und schauen Sie geradeaus, um die beste Sicht nach oben zu erhalten (Abbildung 15, Pos. 3, 1).
2. Positionieren Sie die i-suit Brille nicht zu hoch auf Ihrem Nasenrücken. Mit der richtigen Position (Abbildung 15, Pos. 2) können Sie vollständig in die Prismen hinein- oder herausschauen. So können Sie problemlos zwischen der Sicht nach oben und normaler Rundumsicht wechseln.
3. Bewegen Sie Ihren Kopf so wenig wie möglich.
4. Passen Sie Ihr Bild an, indem Sie einen Schritt vorwärts oder rückwärts machen. In optimaler Position sollten Sie ein klares, scharfes Bild und ein weites Sichtfeld erfahren.

VORSICHT

Bewegen Sie Ihren Kopf nicht.
Kleine Bewegungen, insbesondere von einer Seite zur anderen, können Schwindel oder „Reisekrankheit“ verursachen.
Ihr Gehirn muss sich an eine neue Sichtweise anpassen.
Schauen Sie ganz in die Prismen hinein oder ganz ausserhalb der Prismen.
Ein verwirrendes Doppelbild kann durch gleichzeitiges Hinein- und Herausschauen in die oder aus den Prismen entstehen.

7 Arbeiten mit dem optionalen Power Wash Stützrohr

7.1 Montage Power Wash Stützrohr

7.1.1 Installieren Sie das Power Wash Stützrohr

1. Legen Sie das Gurtzeug mit der Rückseite nach oben und den geöffneten Montageklemmen vor Ihnen hin.
2. Platzieren Sie das Power Wash Stützrohr (Abbildung 16, Pos.1) in die geöffneten Montageklemmen (Abbildung 16, Pos. 5), mit dem Sicherheitshaken (Abbildung 16, Pos. 3) in die Öffnung im Gurtzeug.
3. Schieben Sie das Rohr auf die gewünschte Arbeitshöhe: Groß, Mittel oder Klein (Abbildung 16, Pos. 6).
4. Achten Sie darauf, die Gummiringe (Abbildung 16, Pos. 2) in die Montageklemmen zu stecken.

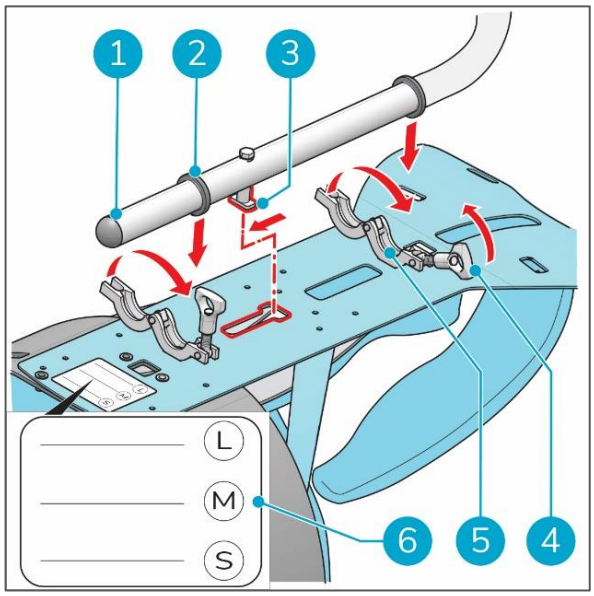

Abbildung 16

5. Schließen Sie die Montageklemmen (Abbildung 17, Pos. 1) und ziehen Sie die Befestigungselemente fest.

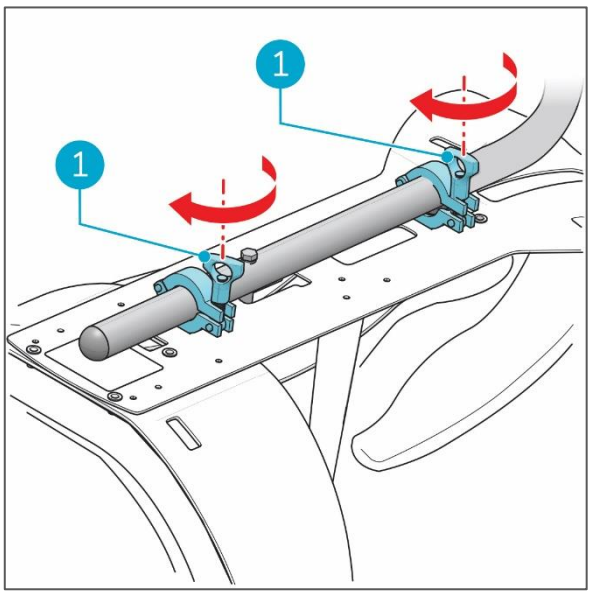

Abbildung 17

7.1.2 Power Wash Träger montieren

1. Entfernen Sie den Power Wash Träger vom Halteband (Abbildung 18, Pos. 1).
2. Entfernen Sie die Flügelmuttern (4x) (Abbildung 18, Pos. 5) und Schrauben (4x) (Abbildung 18, Pos. 4) vom Power Wash Träger.
3. Trennen Sie die beiden Trägerhälften (Abbildung 18, Pos. 3, 4).

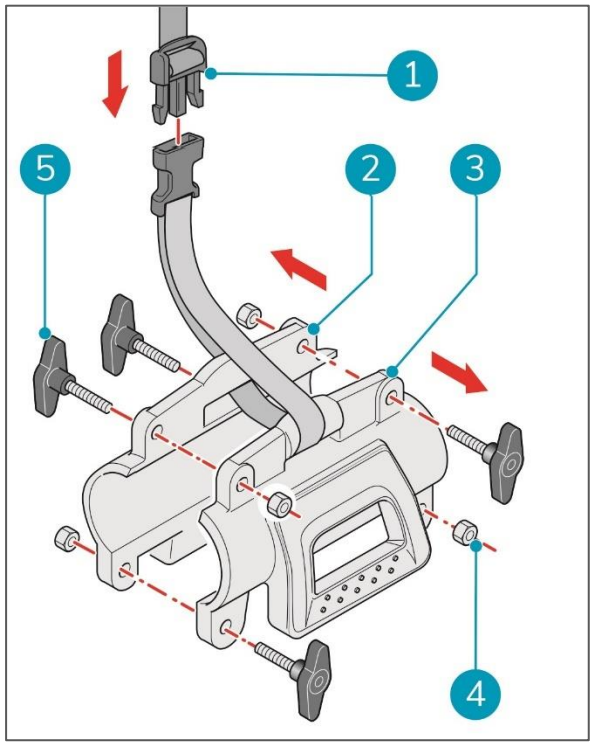

Abbildung 18

4. Stecken Sie eine der Gummimanschetten (Abbildung 19, Pos. 1) auf das Rohr, das Sie verwenden.

Je nach Rohrgröße verwenden:

- blaue Manschette = Ø 27 mm.
- graue Manschette = Ø 32 mm.
- schwarze Manschette = Ø 38 mm.

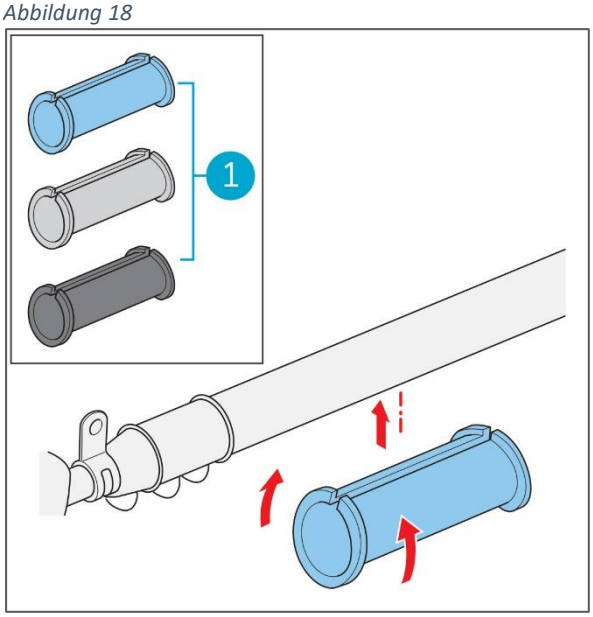

Abbildung 19

5. Schließen Sie den Träger (Abbildung 20, Pos. 2) um die Gummimanschette herum an der Teleskopstange.
6. Montieren Sie die Flügelmuttern und -schrauben.
7. Halten Sie beide Seiten des Trägers (Abbildung 20, Pos. 1) und bewegen Sie den Träger in die gewünschte Position auf der Power Wash-Teleskopstange.

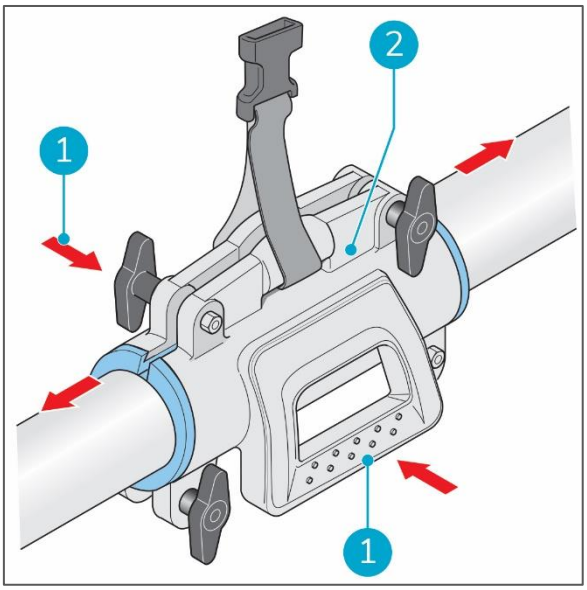

Abbildung 20

8. Lassen Sie den Träger los, um seine Position zu fixieren.
9. Ziehen Sie die Flügelmuttern und Schrauben (4x) (Abbildung 21 Pos. 1) im Träger an.

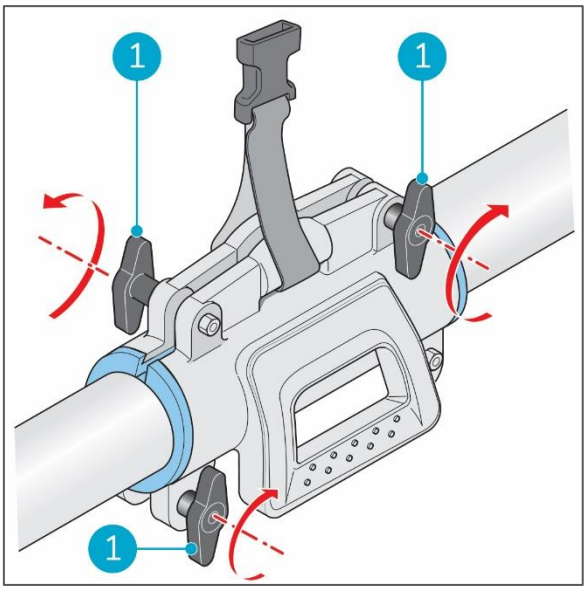

Abbildung 21

7.2 Betrieb des i-suit mit Power Wash Stützrohr

1. Ziehen Sie den i-suit wie einen Rucksack an.
2. Schließen Sie den Brustgurt (Abbildung 22, Pos. 1) und den Bauchgurt (Abbildung 22, Pos. 2).
3. Passen Sie die Länge der Gurte für mehr Komfort an (Abbildung 22, Pos. 3).

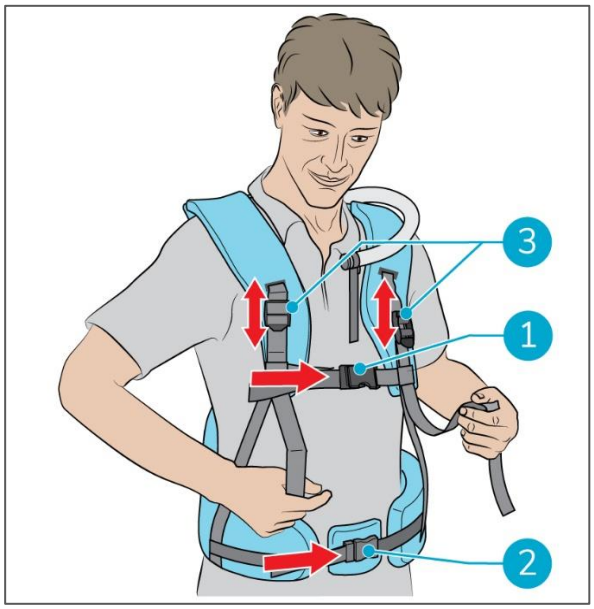

Abbildung 22

4. Stellen Sie sicher, dass ausreichender Abstand (± 2 cm) zwischen dem Rohr und Ihrer Schulter besteht (Abbildung 23, Pos. 1).

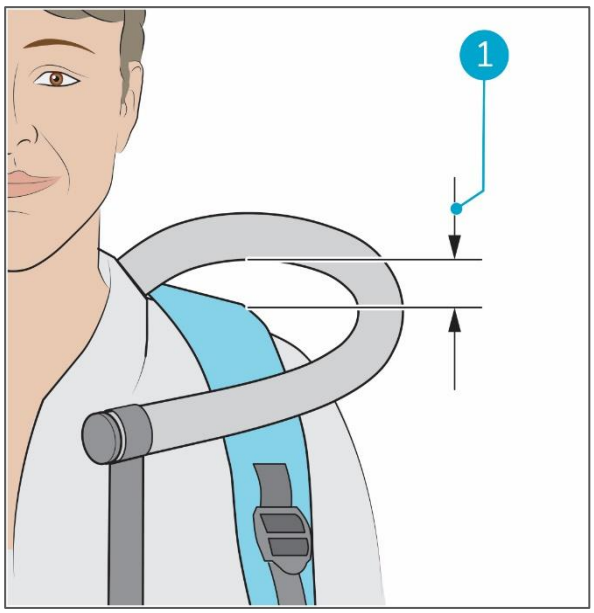

Abbildung 23

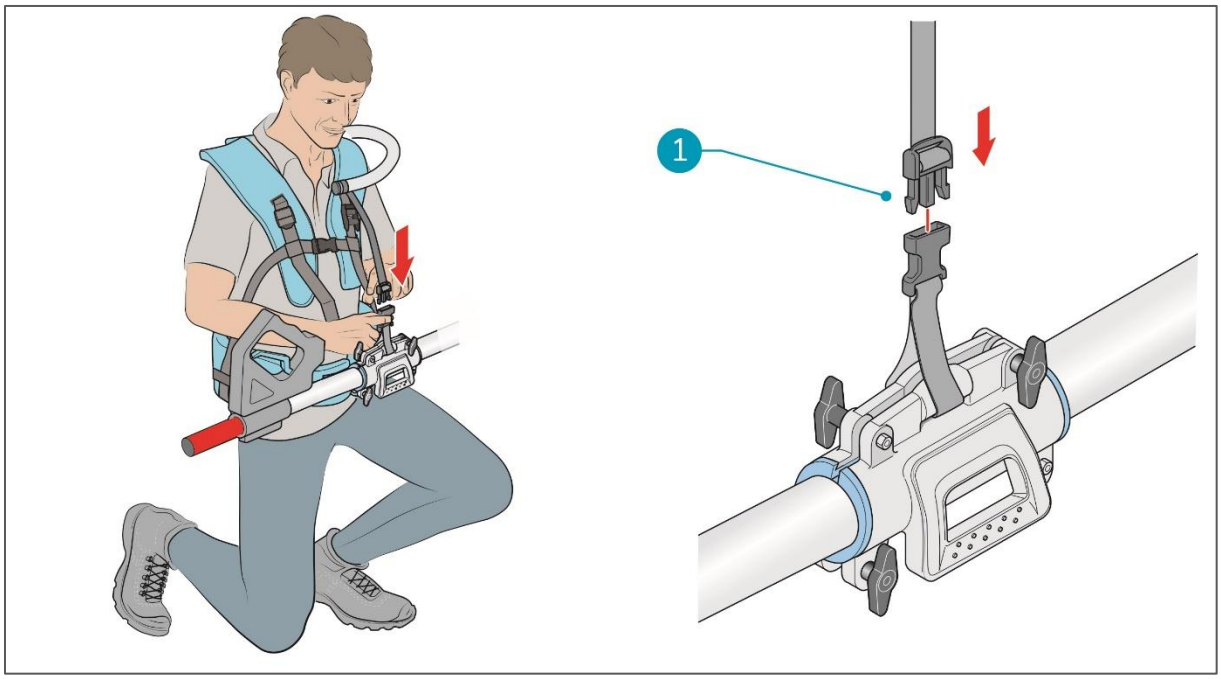

Abbildung 24

5. Stellen Sie Ihr ausgezogenes Power Wash Teleskoprohr vorsichtig in aufrechter Position auf die zu reinigende Oberfläche.
6. Knien Sie sich vor Ihr Power Wash Teleskoprohr und verbinden Sie den Träger mit der Schlaufe am Stützrohr (Abbildung 24, Pos. 1).
7. Nehmen Sie die Teleskopstange mit einer Hand über dem Träger und mit der anderen Hand an der Auslösepistole (Abbildung 25, Pos. 1,2).
8. Behutsam aufrecht stehen.
9. Stellen Sie bei Bedarf die Arbeitshöhe durch Ziehen oder Lösen des Haltebands ein.
10. Sie sind bereit, mit Ihrer Reinigungsaufgabe zu beginnen.

Abbildung 25

7.2.1 Nach dem Betrieb

1. Knien Sie sich hin und lassen Sie Ihr Power Wash Teleskoprohr auf der gerade gereinigten Oberfläche aufliegen.
2. Legen Sie Ihr Power Wash Teleskoprohr behutsam auf den Boden.
3. Trennen Sie den Träger vom Gurt am Stützrohr.
4. Stehen Sie aufrecht, um den i-suit auszuziehen.
5. Zuerst den Brustgurt abnehmen, danach den Bauchgurt abnehmen.
6. Nehmen Sie einen Arm durch den Schultergurt.
7. Ziehen Sie den i-suit aus und schließen Sie die Schlaufen.

8 Wartung

Es wird empfohlen, den i-suit® mit einem feuchten Tuch nach jedem Gebrauch zu reinigen.
Reinigen Sie die i-suit Brille bei Bedarf mit dem mitgelieferten Reinigungstuch.

Überprüfen Sie das Gurtzeug und die Rohre regelmäßig auf Beschädigungen
Überprüfen Sie den Flaschenzug regelmäßig auf:

- Lose Schrauben;
- Kratzer, Risse oder andere Mängel in der Stütze;
- Zustand der Stützringe;
- Risse oder starker Verschleiß an oder am Flaschenzug.

9 Fehlerbehebung

Problem	Ursache	Lösung
Das Flaschenzugkabel ist blockiert	Ein abruptes Zurückschießen des Kabels in den Flaschenzug kann dazu führen, dass sich das Kabel nicht richtig aufrollt	Lösen Sie die Spannung des Flaschenzugs: 1. Stecken Sie den Inbusschlüssel in die Öffnung des Flaschenzugs und drücken Sie ihn fest. 2. Drehen Sie den Inbusschlüssel gegen den Uhrzeigersinn, um die Zugkraft zu verringern. 3. Ziehen Sie das Kabel vollständig heraus. 4. Drehen Sie den Inbusschlüssel im Uhrzeigersinn, um das Kabel vollständig in den Flaschenzug aufzuwickeln. 5. Drehen Sie den Inbusschlüssel, bis: • der weiße Flaschenzug gibt 1 "Klick" von sich, • der blaue Flaschenzug gibt 14 "Klicks" von sich.
Das Halteband löst sich	Das Halteband ist nicht richtig befestigt	Bringen Sie das Halteband richtig an. Siehe Abschnitt 6.1.1 auf Seite 17.
	Die Naht des Haltebands löst sich	Entsorgen Sie das Band und ersetzen Sie es durch ein neues Halteband.
Der i-suit funktioniert nicht richtig	Sie stehen zu weit von der zu reinigenden Oberfläche entfernt	Nehmen Sie eine Stellung näher an der Oberfläche ein
	Der Winkel, in dem Sie Ihre Teleskopstange halten, ist zu groß	Reduzieren Sie Ihren Arbeitswinkel
Nacken-/Schulter-/Rücken-/Arm-/Handgelenks-beschwerden treten trotz ordnungsgemäßer Funktion des i-suit auf	Die i-suit-Arbeitsmethode ist für Sie neu	Nehmen Sie sich Zeit, um sich an diese Arbeitsweise zu gewöhnen. Bauen Sie nach und nach die zeitliche Dauer auf, in der Sie mit dem i-suit und der i-suit Brille arbeiten.

10 Außerbetriebnahme und Entsorgung

ACHTUNG
Es liegt in der Verantwortung des i-suit® Eigentümers, das Produkt verantwortungsvoll zu entsorgen.

Am Ende der Lebensdauer enthält der i-suit noch wertvolle Ressourcen und muss gemäß Ihren lokalen Gesetzen und Vorschriften entsorgt werden.

11 Anhänge

11.1 CE-Zertifikat

i-team PROFESSIONAL

EG/EC
KONFORMITÄTSERKLÄRUNG
DECLARATION OF CONFORMITY

Wir:
We: **Future Cleaning Technologies B.V., Hoppenkuil 27b, 5626 DD Eindhoven, Netherlands**

Erklären in alleiniger Verantwortung, das das Produkt: Balancer P.109.0055.2x
Declare under our sole responsibility that the product: Balancer P.109.0055.2x

Balancer for Harness
(Art der Machine / Type of machine)

I-SUIT / Ergopack / Waspak
und folgende / and following
(Modell – Seriennummer, Baujahr / Model – serial number, year of production)

auf das sich diese Erklärung bezieht, mit den folgenden Normen übereinstimmt,
to which this declaration relates is in conformity with the following standards,

EN ISO 12100

(Titel und/oder Nummer sowie Aufgabedatum der Norm(en) oder der anderen normativen Dokument(e)
(Title and/or number and data of issue of the standard(s) or other normative document(s)

gemäss die Bestimmungen der Richtlinien: follow the provision of directives:

Machinery 2006/42/EC

Eindhoven, 01.05.2020

Frank van de Ven
Director

(Ort und Datum der Ausstellung)
(Place and Datae of issue)

(Name und Unterschrift oder gleichwertige Kennzeichnung des Befugten)
(name and signature or equivalent marking or authorized person)

Future Cleaning Technologies B.V. | Hoppenkuil 27 B | 5626 DD | Eindhoven | NL | T +31 (0)40 266 24 50 KvK 17170863 | VAT no. NL813934023B01 Rabobank | Swift: RABONL2U | Eur no. 1089.72.984 | IBAN NL04RABO0108972984 | USD no. 1089.72.984 | IBAN NL04RABO0108972984